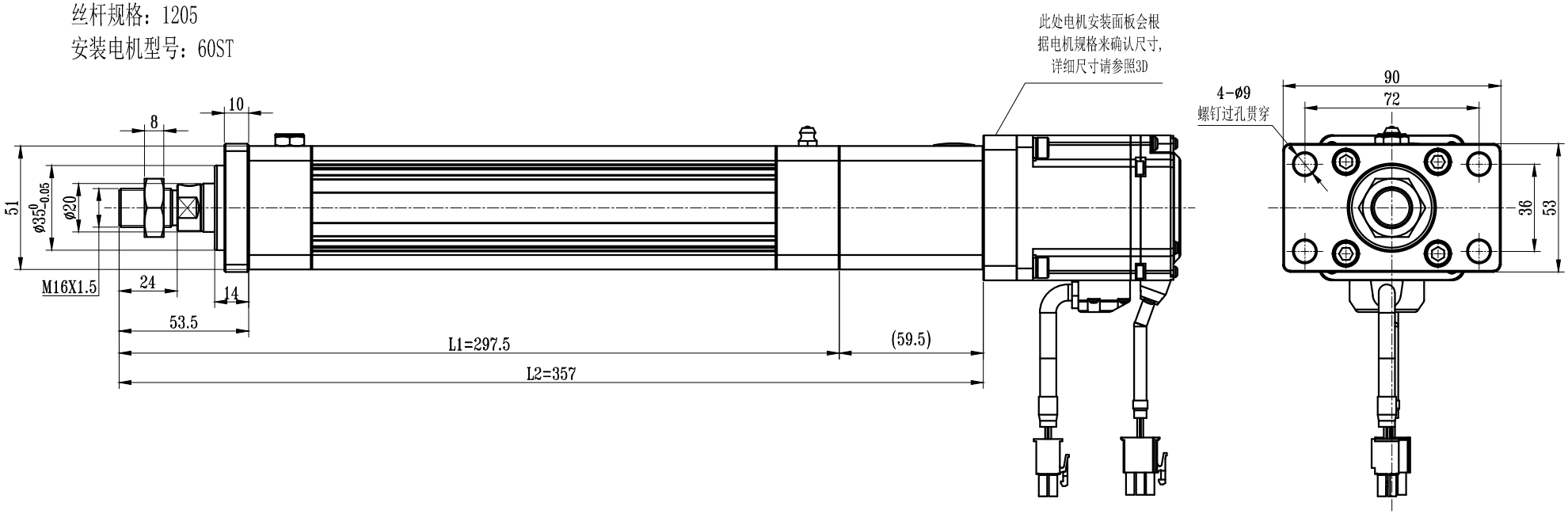技术参数：
产品类型：前法兰安装型
缸径：40
活塞杆直径：20
行程：100
丝杆规格：1205
安装电机型号：60ST