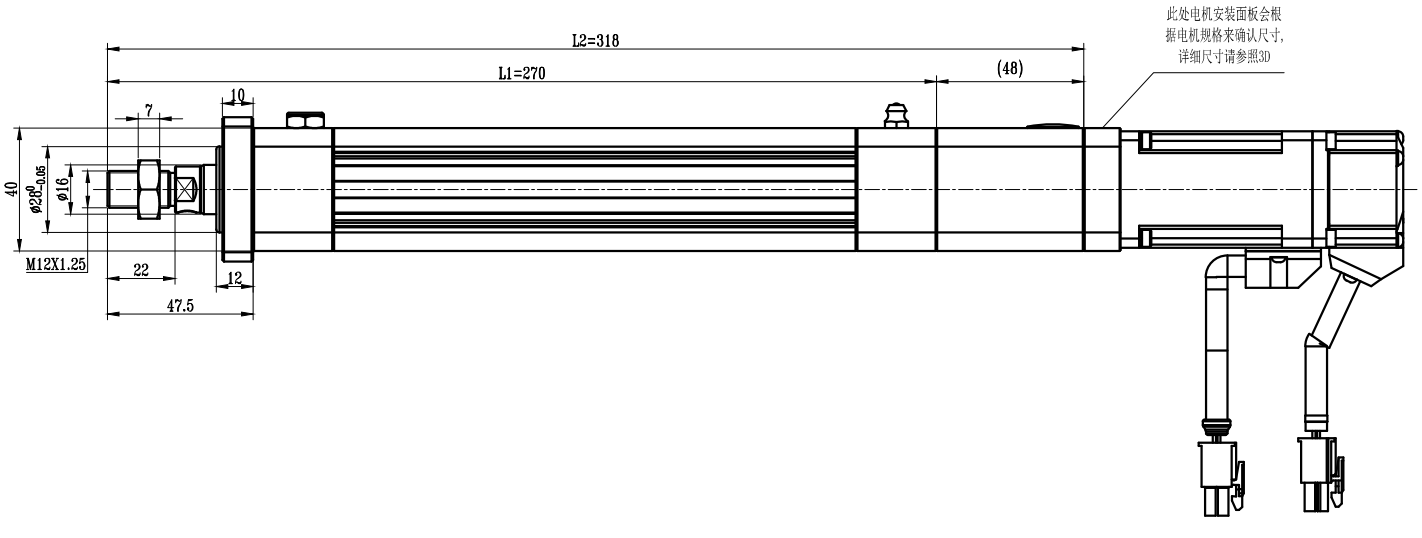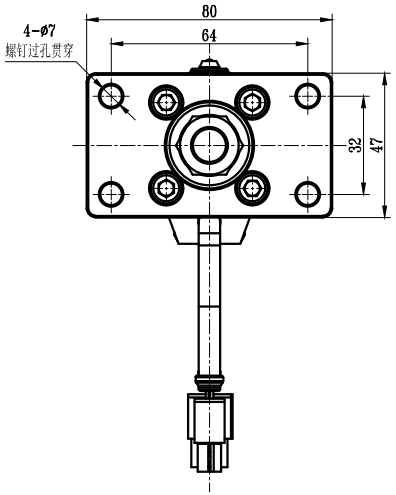技术参数：
产品类型：前法兰安装型
缸径：32
活塞杆直径：16
行程：100
丝杆规格：082_5
安装电机型号：40ST